8414194290505 MITIGEUR BD BYRON VBRONZE BTE

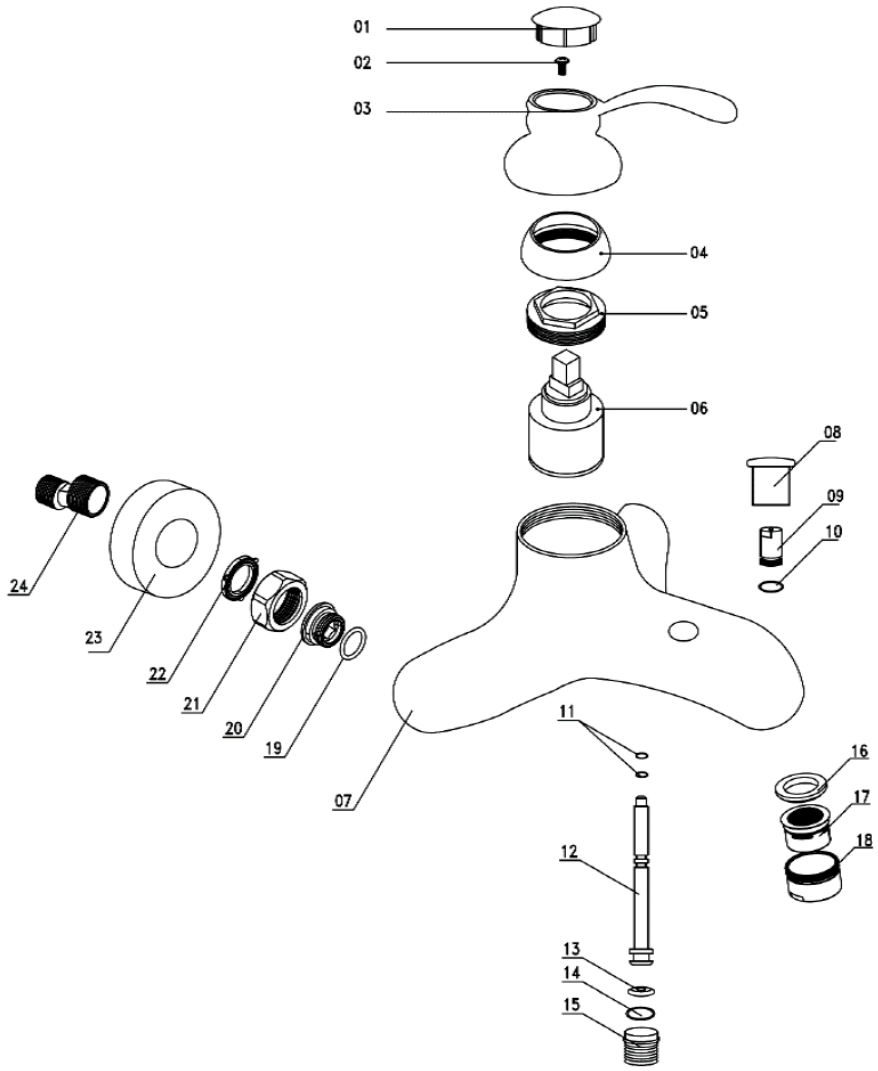

N°	Référence	Désignation	Quantité
1		Cache-vis	1
2		Vis	1
3		Manette	1
4		Coupelle	1
5		Ecrou	1
6	3047408501002	Cartouche	1
7		Corps	1
8		Bouchon d'inverseur	1
9	3047408508308	Inverseur	1
10			
11			
12			
13			
14			
15			
16	3047408500159	Joint	1
17		Mousseur	1
18		Bague d'aérateur	1
19		Joint	2
20		Raccord	2
21		Ecrou	2
22	3047408508476	Joint	2
23		Rosace	2
24		Raccord excentré	2

Edouard Rousseau
DEPUIS 1934